AGVS | UPSA

Auto Gewerbe Verband Schweiz
Union professionnelle suisse de l'automobile
Unione professionale svizzera dell'automobile

Développement technique des véhicules

Conséquences sur la branche automobile et la protection des eaux et de l'environnement

Formation continue IE, novembre 2022

mobilcity.ch

Traitement de véhicules à propulsion alternative

- **Kilowatt** (kW) au lieu de **chevaux** (ch)
  1 ch = 0,735 kW
- Différence entre le **kilowatt** (kW) et le **kilowattheure** (kWh)
- Consommation en **kWh, kg** ou **m³** au lieu de
  litres aux 100 km
- **km/h** n'exprime dorénavant plus seulement la **vitesse de conduite**, mais aussi la **vitesse de chargement**

Traitement de véhicules à propulsion alternative

Atelier ATEX

Conduites d'aération
et capteurs de gaz

EKAS 6282

Traitement de véhicules à propulsion alternative (accidentés)

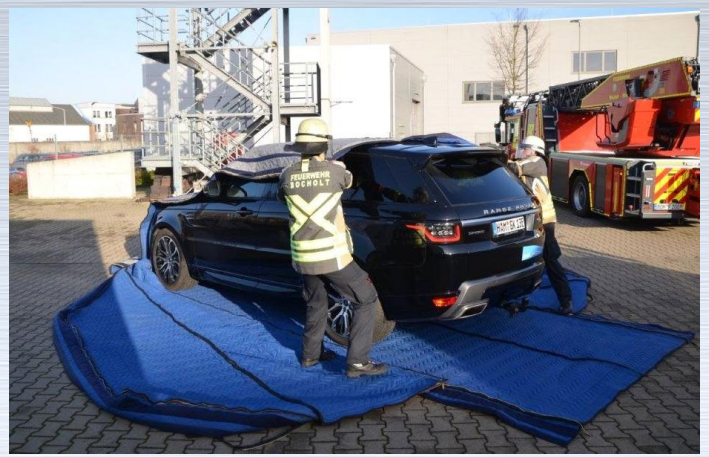

Lance incendie pour batteries haute tension

Housses ignifugées pour le transport et le stockage

Surface de stationnement stabilisée

Développement de la technique automobile

- **Couvertures** sur le compartiment moteur et le soubassement
- **Etanchéité** améliorée contre les fuites de liquide
- **Electromobilité** (suppression de l'huile moteur)
- **Traitement de protection des corps creux** en usine
- Protection du soubassement par des **revêtements en plastique** et des revêtements caoutchouteux **durables**
- **Mais:** les véhicules utilitaires à châssis ouvert et groupes auxiliaires hydrauliques (tracteurs, véhicules de chantier, etc.) requièrent des exigences plus élevées en matière de protection des eaux.

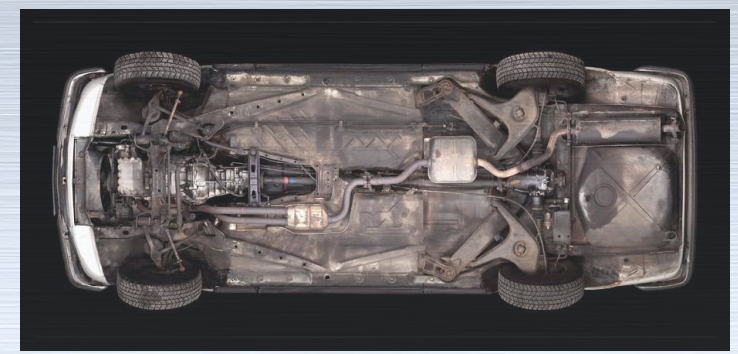

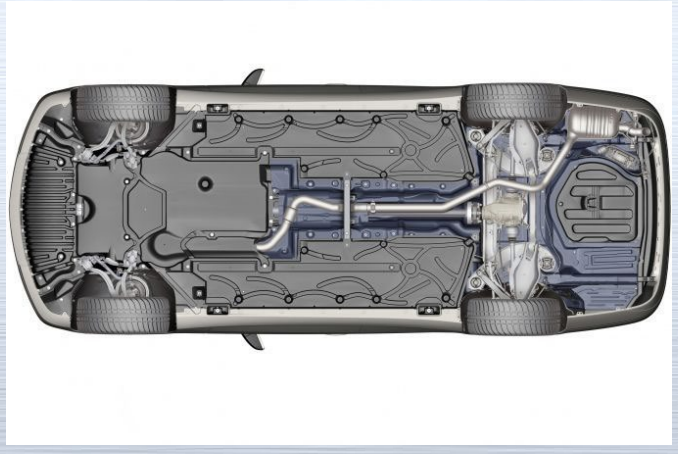

Modifications de l'offre de prestations des garagistes

- Roues généralement **entreposées** chez le garagiste
- Processus de nettoyage **mécanique** des roues
- **Moins** de traitements de conservation au niveau du soubassement et des corps creux
  (Exception: remise en état après accident/voitures de collection/véhicules utilitaires)
- Préparation des véhicules neufs **plus simple**
  (Protection de la carrosserie par des films au lieu de cire)
- **Nouvelles** méthodes de nettoyage
  (par ex. nettoyage à la vapeur, glace carbonique ou ozone pour l'habitacle)
- Nettoyage/maintenance des **filtres à particules**
- Processus de ponçage le plus souvent **à sec**

Utilisation de consommables et d'auxiliaires

- Priorisation des processus **sans utilisation** (importante) d'eau fraîche ou de produits de nettoyage
  (par ex. circulation en circuit fermé, utilisation de l'eau de pluie)
- **Adapter** les produits de nettoyage pour les véhicules et l'atelier à la technologie de séparation!
- Nettoyage **mécanique** des roues avec des additifs et/ou des détergents abrasifs
- Manipulation de l'**AdBlue** et d'autres **additifs** lors de l'entretien des véhicules
- La gestion des déchets, l'économie circulaire et le recyclage **gagnent en importance**